КОФРАЖЕН ПЛАН ПЛОЩАДКА ТИП 4-2БР

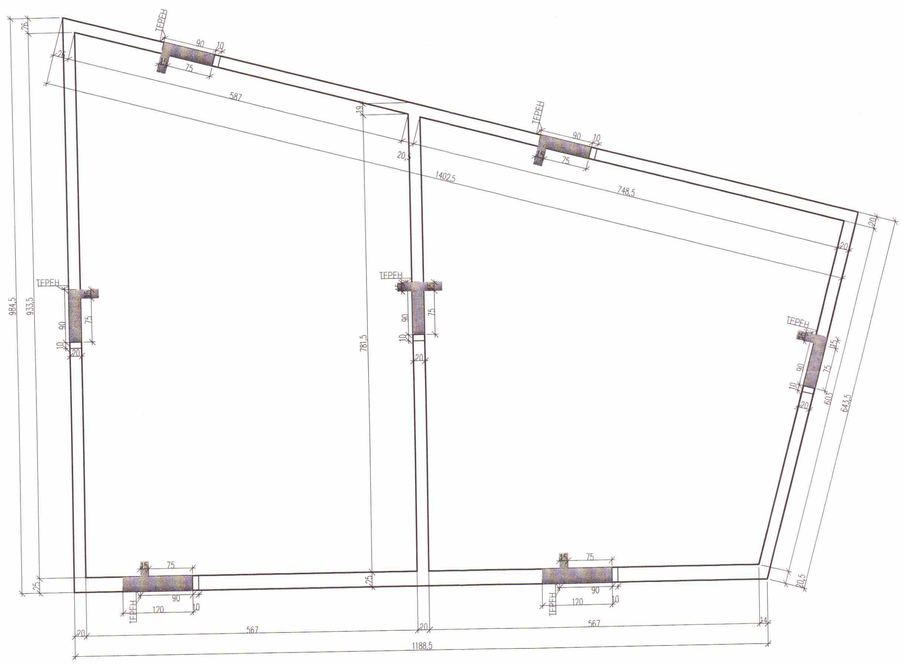

Армировка - рекапитулация			
Ø [mm]	lgn [m]	Тегло за m' [kg/m']	Тегло [kg]
В 500 В			
8	2257.28	0.36	810.36
12	216.00	0.89	191.81
Всичко			1002.17

КОФРАЖ ЗА 1 БР : 114 М2
БЕТОН ЗА 1 БР : 28 М3

АРМИРОВКА ПЛОЩАДКА ТИП 4-2БР

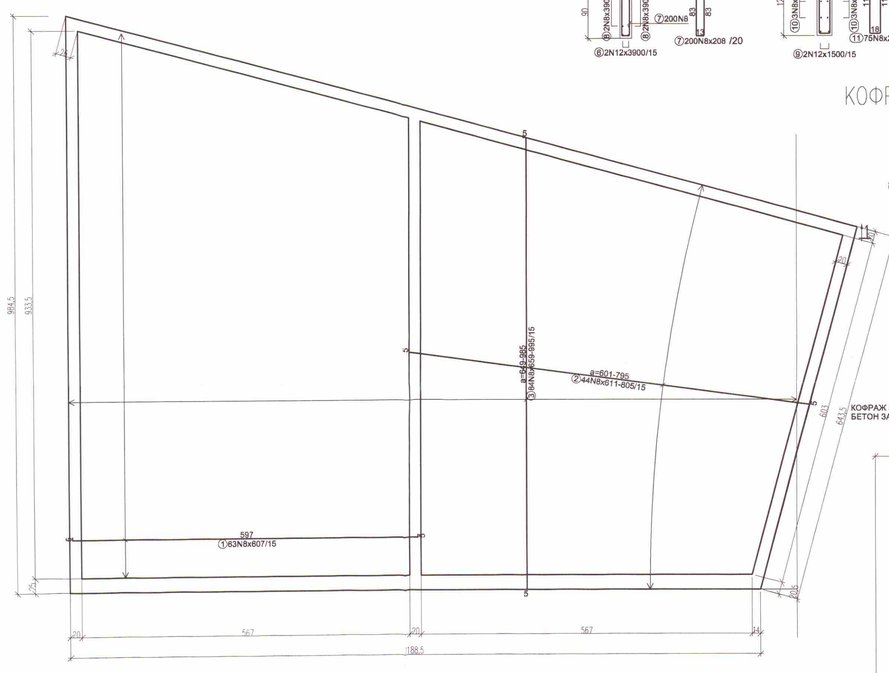

АРМИРОВКА В ИВИЦИ

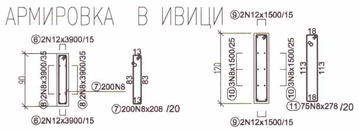

КОФРАЖЕН ПЛАН фундаменти за осветителни стълбове-54БР

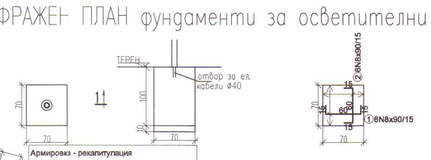

Армировка - рекапитулация			
Ø [mm]	lgn [m]	Тегло за m' [kg/m']	Тегло [kg]
В 500 В			
8	10.80	0.36	3.88
Всичко			3.88

КОФРАЖЕН ПЛАН АНФИТЕАТЪР

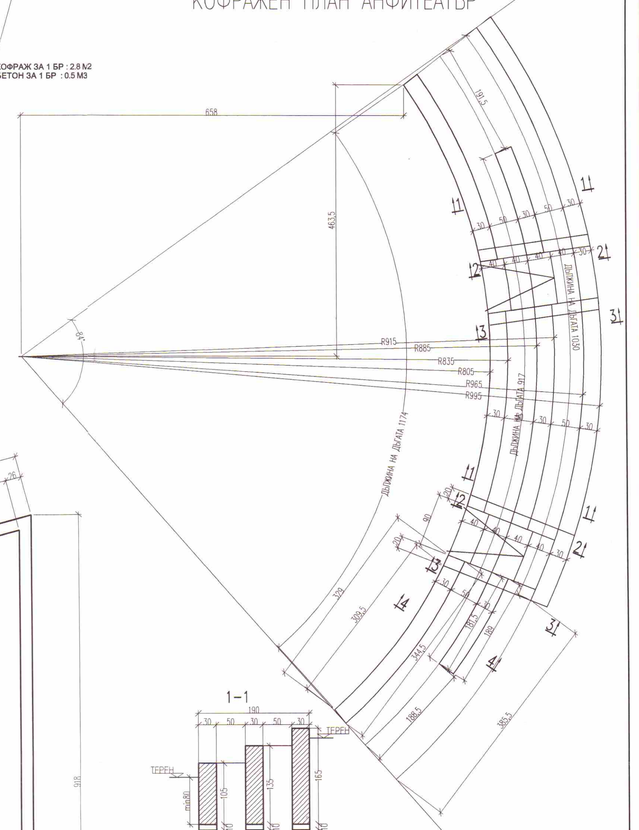

КОФРАЖЕН ПЛАН ПЛОЩАДКА ТИП 2-4БР

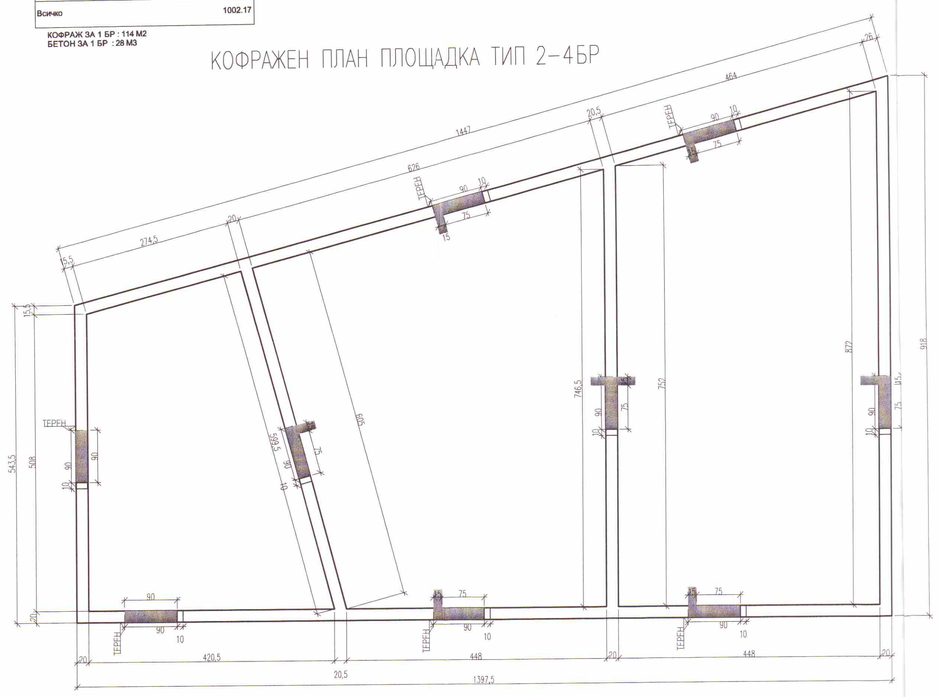

Армировка ЗА 1 БР			
Ø [mm]	lgn [m]	Тегло за m' [kg/m']	Тегло [kg]
В 500 В			
8	1975.89	0.36	709.34
12	228.00	0.89	202.46
Всичко			911.81

КОФРАЖ ЗА 1 БР : 115 М2
БЕТОН ЗА 1 БР : 23 М3
ПОДЛОЖЕН БЕТОН ЗА 1 БР ПЯСЪЧНИК : 1.9 М3

АРМИРОВКА ПЛОЩАДКА ТИП 2-4БР

АРМИРОВКА В ИВИЦИ

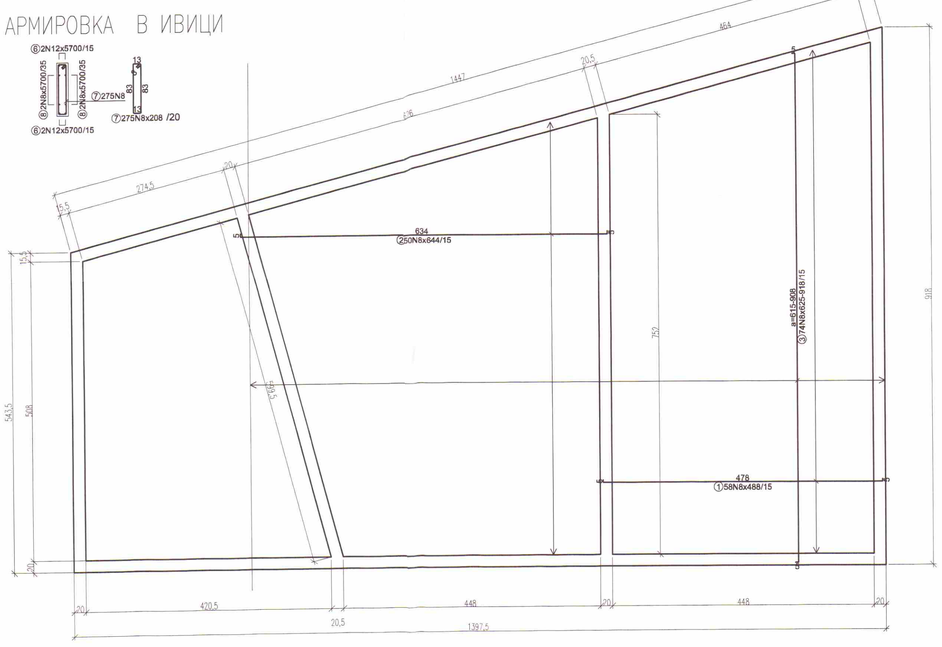

АРМИРОВКА АНФИТЕАТЪР

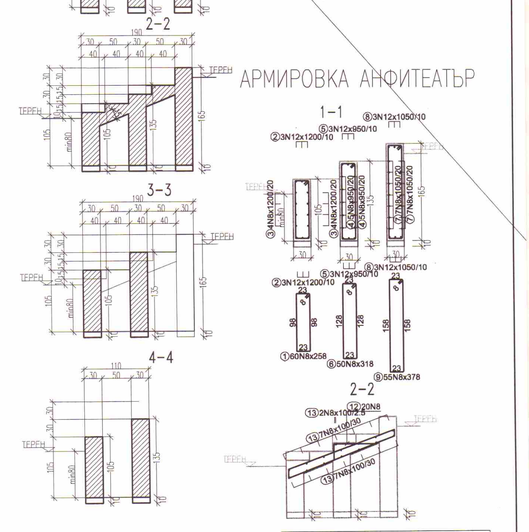

армировка в стени ограничаващи стъпалата

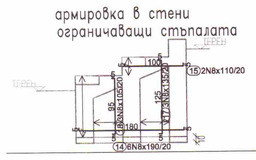

Армировка - рекапитулация			
Ø [mm]	lgn [m]	Тегло за m' [kg/m']	Тегло [kg]
В 500 В			
8	1218.46	0.36	437.43
12	224.00	0.89	198.91
Всичко			636.34

КОФРАЖ ЗА 1 БР : 91.9 М2
БЕТОН ЗА 1 БР : 13.8 М3

АЖУРНА ОГРАДА ИГРИЩЕ ЗА ФУТБОЛ МОНТАЖНИ СХЕМИ И ДЕТАЙЛИ КОФРАЖ И АРМИРОВКА РАЗРЕЗ

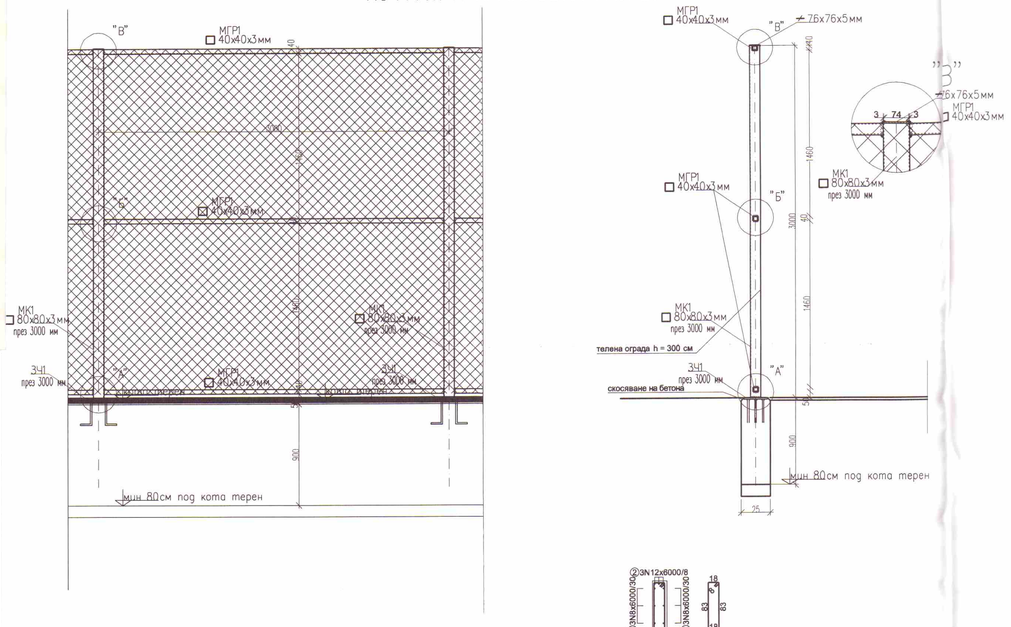

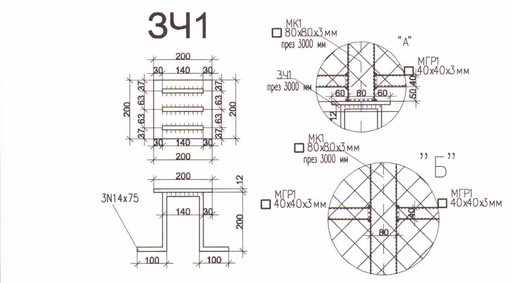

ЗАБЕЛЕЖКИ:

1. Материали: Стомана S235JR, съгласно БДС EN 10025-1,2:2005
2. Заварчните шевове с катет 3.6мм, да се изпълняват с електроди тип E46
3. Всички размери са в [mm] , освен изрично посочените
4. За всички влагани материали да се осигуряват необходимите сертификати за качество.
5. При изпълнение на всички СМР да се спазват стриктно изискванията на ПИПСМР и всички действуващи нормативни документи по ЗБУТ и ПБЗ.
6. Да се спазват всички изисквания на нормите за изпълнение на метални конструкции

Армировка - рекапитулация			
Ø [mm]	lgn [m]	Тегло за m' [kg/m']	Тегло [kg]
В 500 В			
8	1074.00	0.36	385.57
12	420.00	0.89	372.96
Всичко			758.53

ЗАБЕЛЕЖКИ КОФРАЖ И АРМИРОВКА:

1. БЕТОН КЛАС B25 (C20/25)
1.1 БЕТОН КЛАС B10 ПОДЛОЖЕН
2. СТОМАНА В 235 ЗА "ф" И В 500 В ЗА "N"
3. КОФРАЖЪТ/АРМИРОВКАТА/ ДА СЕ ПРИЕМЕ ОТ ПРОЕКТАНТА-КОНСТРУКТОР
4. ОБРАТНИЯТ НАСИП ДА СЕ ПОЛОЖИ НА МНОГО ДОБРЕ УПЛЪТНЕНИ ПЛАСТОВЕ С ДЕБЕЛИНА ПО 20 СМ
5. МЕСТАТА НА ОТВОРИТЕ ДА СЕ ОПРЕДЕЛЯТ СЪГЛАСНО ЧЕРТЕЖИТЕ НА ВСИЧКИ СПЕЦИАЛНОСТИ
6. ПОКРИТИЕ НА АРМИРОВКАТА:
- ФУНДАМЕНТИ МИН 3,5 СМ
- КОЛОНИ, ГРЕДИ МИН 1,5 СМ ЗА НАПРЕЧНАТА
- ПЛОЧИ МИН 2 СМ
7. КОНСТРУКТОРА НА ОБЕКТА НЕ НОСИ КАКВАТО И ДА БИЛО ОТГОВОРНОСТ ЗА НЕКАЧЕСТВЕНО И НЕТОЧНО ИЗПЪЛНЕНИ КОНСТРУКТИВНИ ЕЛЕМЕНТИ
8. ИЗКОПА ДА СЕ ПРИЕМЕ ОТ ПРОЕКТАНТА КОНСТРУКТОР И ИНЖЕНЕР ГЕОЛОГ ЗА ДА СЕ ДАДЕ ОЦЕНКА КОРЕКТНО ЛИ СА ВЪЗПРИЕТИ ФИЗИКО-МЕХАНИЧНИТЕ ПОКАЗАТЕЛИ НА ЗЕМНАТА ОСНОВА – K=20000 kN/M2*M И Ro=0.25MPa
9. ПРИ ОСТАНОВЯВАНЕ НА ПО СЛАБА ПОЧВА ОТ ПРИЕТАТА ДА СЕ СПРЕ КАКВИТО И ДА Е СМР ДО ИЗГОТВЯНЕ НА НОВ СТАТИКО ДИНАМИЧЕН АНАЛИЗ НА СГРАДАТА
10. ДА НЕ СЕ ФУНДИРА В НАСИПИ; ФУНДАМЕНТИТЕ ДА ПРЕМИНАТ ЗОНАТА НА ЗАМРЪЗВАНЕ ДА СЕ НАВЛЕЗЕ В ЗДРАВ ПОЧВЕН СЛОЙ МИН НА 20СМ.

ЗАБЕЛЕЖКИ ИЗКОП:

1.Кота ±0,00=....

2.Изкопът и вида на почвата да се приемат от инженер геолог!!!!!! ДА НЕ СЕ ПРЕМИНАВА КЪМ КОФРИРАНЕ И ПОРЪЧВАНЕ НА АРМИРОВКАТА ПРЕДИ ДА СЕ ДАДЕ ПИСМЕНА КАТЕГОРИЧНА ОЦЕНКА НА НОСИМОСПОСОБНОСТТА НА ЗЕМНАТА ОСНОВА!!! ДА

3.При необходимост да се предвиди временно водочерпене в изкопа на минимум две места.
4.Да не се допуска навлизане на повърхностни води в изкопа Откосите да се покрият с полиетиленово фолио.
5.Забранява се подкопаването на съществуващи сгради и съоръжения.
6.Да не се допуска складиране на материали и движение на машини непосредствено до изкопа.
7.Реализирането на вертикален откос при необходимост се изпълнява само с разрешение от проектанта.
8.При изпълнение на всички СМР да се спазват стриктно изискванията на ПИПСМР и всички действуващи нормативни документи по ЗБУТ и ПБЗ.

КАМАРА НА ИНЖЕНЕРИТЕ В ИНВЕСТИЦИОННОТО ПРОЕКТИРАНЕ
Регистрационен № 0879
инж. МАЛКА ВЕЛИКОВА
ТЕХНИЧЕСКИ КОНТРОЛ - част КОНСТРУКТИВНА

КАМАРА НА ИНЖЕНЕРИТЕ В ИНВЕСТИЦИОННОТО ПРОЕКТИРАНЕ
ПЪЛНА ПРОЕКТАНТСКА ПРАВОСПОСОБНОСТ
Регистрационен № 10859
инж. БОЖИН ХРИСТОВ ЗАЙКОВ
ПЕЧАТ НА ПРОЕКТАНТА

ОБЕКТ	Оборудване, обзавеждане и подобряване на прилежащите пространства на двете сгради на детска градина „Митко Палаузов" в УПИ VI - 936 и УПИ VII - 940, кв. 8, по плана на град Крумовград.
ПОДОБЕКТ	„ Оборудване, обзавеждане и подобряване на прилежащите пространства на сграда на детска градина „Митко Палаузов" в УПИ VI-940, кв.8, по плана на гр. Крумовград"
ВЪЗЛОЖИТЕЛ	Община КРУМОВГРАД
СЪГЛАСУВАЛ	
ИЗПЪЛНИТЕЛ	"КУБ студио" ЕООД
ВОДЕЩ ПРОЕКТАНТ	ланд.арх. В. Шаханов
ПРОЕКТАНТИ: СК	инж. Б. Зайков
ПРОЕКТАНТИ: ЛАНД.АРХИТЕКТУРА	ланд.арх. В. Шаханов
ПРОЕКТАНТИ: ЕЛ	инж. И. Митовски
ПРОЕКТАНТИ: ВК	инж. Н. Грънчарова
ПРОЕКТАНТИ: ВП	инж. В. Стефанов
ПРОЕКТАНТИ: ПБЗ и ПУСО	инж. И. Малезанова
УПРАВИТЕЛ	Иво Самуилов
ФАЗА: ТП/РП	ДАТА: 09.2016
МАЩАБ	1:50
ЧЕРТЕЖ	КОФРАЖНИ АРМИРОВЪЧНИ ПЛАНОВЕ, ДЕТАЙЛИ
ЧАСТ	СК
РАЗДЕЛ	I/II
ЧЕРТЕЖ	1/1
ИЗДАНИЕ	А